Mulchers
Broyeurs
Mulchgeräte
Trinciatrici

Funny

12 - 30 HP

80 / 93 / 106 / 132 /158

58 59

Funny Top

12 - 30 HP

80 / 93 / 106 / 132 158

60 61

Disco

12 - 35 HP

96 / 115 / 125

62 63

Centurion

15 - 50 HP

106 / 132 / 158 / 186

64 65

Flipper

15 - 70 HP

80 / 106 / 132 / 158 / 186 / 214

66 67

Farm

50 - 80 HP

158 / 186 / 214

68 69

Levante

80 - 120 HP

160 / 190 / 220 / 250

70 71

Victor

50 - 120 HP

150 / 170 / 190 / 210 / 230 / 250 / 270

72 73

DMK

15-80 HP

90 / 100 / 110 / 120 / 135 / 150 / 150/3 / 180/3

74 75

Direction of rotation
Sens de rotation
Drehrichtung
Senso di rotazione

1

Front machine
Machine frontale
Vordere Maschine
Macchina frontale

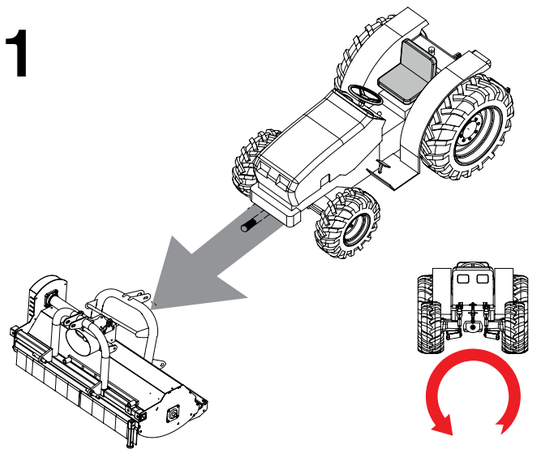

RPM — T/min — U/min — giri/min

540	1000	2000
A	B	C

2

Front machine
Machine frontale
Vordere Maschine
Macchina frontale

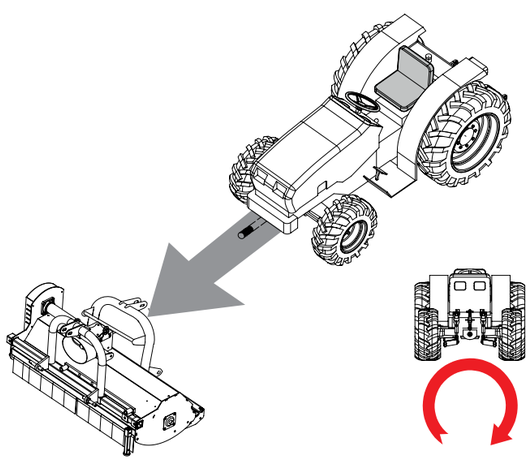

RPM — T/min — U/min — giri/min

540	1000	2000
D	E	F

3

Rear machine
Machine arrière
Hintere Maschine
Macchina posteriore

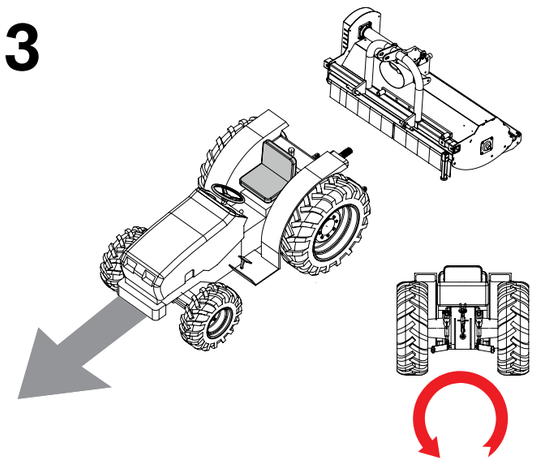

RPM — T/min — U/min — giri/min

540	1000	2000
G	H	L

4

Rear machine
Machine arrière
Hintere Maschine
Macchina posteriore

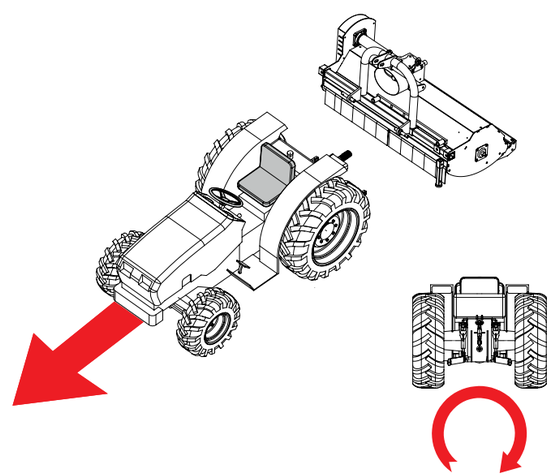

RPM — T/min — U/min — giri/min

540	1000	2000
M	N	P

Funny

Mulcher
Broyeur
Mulchgerät
Trinciatrice

HP
12 - 30

kW

10 - 22

rpm

540

cm 3-10 - inch 1-4

ENG

This mulcher is designed for semi-professional use and works well with low HP tractors as it is light and flexibile. It can be used to cut grass, weeds and small bushes.

FRA

Ce broyeur est indiqué pour des tracteurs avec une petite puissance et pour une utilisation semi professionnelle. Cette machine se caractérise par sa légèrete et son élasticité mais aussi pour sa capacité de couper aussi bien de l'erbe, que des petits arbustes etc. Broyeur facile et intuitif.

DEU

Dieser Schlegelmulcher ist für den semi-professionellen Einsatz konzipiert und passt gut zu Traktoren mit geringen PS da es leicht und elastisch ist. Es kann benutzt werden um Rasen, Gras und kleine Büsche zu mulchen.

ITA

Questa trinciatrice è adatta per trattori di piccola potenza per un utilizzo semi professionale; si caratterizza per la sua elasticità e leggerezza, unita a grande capacità di taglio di erba e piccoli arbusti. Facile, intuitiva e bella.

STANDARD FEATURES

- 3 POINT HITCH, CATEGORY 1
- ALUMINUM GEARBOX 540 RPM WITH INTEGRATED FREE WHEEL DEVICE
- TWO BELT TRANSMISSION WITH ADJUSTABLE TENSIONER
- ROTOR WITH "Y" BLADES, SPATULAS OR HAMMERS
- ADJUSTABLE REAR ROLLER (3 POSITIONS)
- UNIVERSAL PTO SHAFT CATEGORY 2 - 700 MM

CARACTÉRISTIQUES STANDARD

- ATTELAGE À 3 POINTS 1° CATÉGORIE
- BOITIER EN ALUMINIUM 540 T/MIN. AVEC ROUE LIBRE INTEGRÉE
- TRANSMISSION PAR DEUX COURROIES AVEC TENDEUR À VIS RÉGLABLE
- ROTOR À COUTEAUX, SPATULES OU MARTEAUX
- ROULEAU ARRIÈRE RÉGLABLE EN 3 POSITIONS
- CARDAN STANDARD 2° CATÉGORIE - 700 MM

STANDARD EIGENSCHAFTEN

- DREIPUNKTBOCK-ANSCHLUß KATEGORIE 1
- ALUMINIUM-GETRIEBE 540 U/MIN MIT FREILAUF
- ANTRIEB MIT 2 KEILRIEMEN UND EINSTELLBAREM SCHRAUBENSPANNER
- ROTOR MIT Y - MESSER, BECHER MESSER ODER HÄMMERSCHLEGEL
- VERSTELLBARE HINTERE WALZE (3 POSITIONEN)
- STANDARD GELENKWELLE KATEGORIE 2 - 700 MM

CARATTERISTICHE STANDARD

- ATTACCO A 3 PUNTI 1° CATEGORIA
- RIDUTTORE IN ALLUMINIO 540 G/MIN CON RUOTA LIBERA INTEGRATA
- TRASMISSIONE CON DUE CINGHIE CON TENDITORE A VITE REGISTRABILE.
- ROTORE CON COLTELLI, SPATOLE O MAZZE
- RULLO POSTERIORE REGOLABILE IN 3 POSIZIONI
- CARDANO STANDARD 2° CATEGORIA - 700 MM

COD-MOD	N.	hp	cm	in	cm	in	n.	n.	kg	lbs
Funny 80	**2C**	**12 - 30**	**80**	*32"*	**100**	*40"*	**24**	**12**	**130**	*287*
Funny 93	**2C**	**12 - 30**	**93**	*36"*	**115**	*46"*	**32**	**16**	**139**	*306*
Funny 106	**2C**	**12 - 30**	**106**	*42"*	**120**	*48"*	**32**	**16**	**146**	*322*
Funny 132	**2C**	**12 - 30**	**132**	*52"*	**155**	*62"*	**40**	**20**	**170**	*375*
Funny 158	**2C**	**12 - 30**	**158**	*62"*	**180**	*72"*	**48**	**24**	**195**	*430*

	Cod.	OPTIONAL	Type
	C	Rotor with Y blades for universal use- grass Rotor avec couteaux pour utilisation universelle - herbe Rotor mit Messern für den universellen Einsatz - Gras Rotore con coltelli per uso universale - erba	Funny 80 C Funny 93 C Funny 106 C Funny 132 C Funny 158 C

	Cod.		Type
	M	Rotor with hammers for specific use- raw land, brambles, pruning Rotor avec marteaux - terrains, ronces, élagages Rotor mit Hämmern - für vernachlässigter Boden und Gebüsche mit Stacheln Rotore con mazze - terreni incolti, rovi, potature	Funny 80 M Funny 93 M Funny 106 M Funny 132 M Funny 158 M

DIMENSIONS - DIMENSIONS - ABMESSUNGEN - INGOMBRI

Type	A (cm)	B (cm)	C (cm)
Funny 80	**120**	**80**	**75**
Funny 93	**120**	**80**	**75**
Funny 106	**120**	**80**	**75**
Funny 132	**150**	**80**	**75**
Funny 158	**180**	**80**	**75**

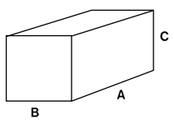

PACKAGING - EMBALLAGE - VERPACKUNG - IMBALLAGGI

Single metal crate
Caisse Métallique unitaire
Einzelne Metall Palette
Cassa singola

Funny Top

Side shift mulcher
Broyeur déportable
Verschiebbares Mulchgerät
Trinciatrice spostabile

HP
12 - 30

kW

10 - 22

rpm

540

cm 3-10 - inch 1-4

ENG

This mulcher has side-shift and can work close to or under trees and bushes.
It is designed for semi-professional use and works well with low HP tractors as it is light and flexibile. It can be used to cut grass, weeds and small bushes.

FRA

Ce broyeur est indiqué pour des tracteurs de petite puissance et pour une utilisation semi professionnelle. Le déport manuel latéral permet de passer sous le feuillage des plantations en lignes. Cette machine se caractérise pour sa maniabilité et sa polyvalence à couper herbe, arbustes, etc.

DEU

Dieser Schlegelmulcher kann Seitlich verschoben werden so dass es unter Bäumen oder Büschen arbeiten kann. Es ist für den semi-professionellen Einsatz konzipiert und passt gut zu Traktoren mit geringen PS da es leicht und elastisch ist. Es kann benutzt werden um Rasen, Gras und kleine Büsche zu mulchen.

ITA

Trinciatrice indicata per piccole potenze per un utilizzo semi professionale; lo spostamento laterale consente di entrare sotto la chioma di piante e frutteti. Si caratterizza per la sua elasticità unita alla capacità di taglio di erba e piccoli arbusti.

STANDARD FEATURES

- 3 POINT HITCH, CATEGORY 1
- ALUMINUM GEARBOX 540 RPM WITH INTEGRATED FREE WHEEL DEVICE
- TWO BELT TRANSMISSION WITH ADJUSTABLE TENSIONER
- ROTOR WITH "Y" BLADES, SPATULAS OR HAMMERS
- ADJUSTABLE REAR ROLLER (3 POSITIONS)
- UNIVERSAL PTO SHAFT CATEGORY 2 - 1000 MM

CARACTÉRISTIQUES STANDARD

- ATTELAGE À 3 POINTS 1° CATÉGORIE
- BOITIER EN ALUMINIUM 540 T/MIN AVEC ROUE LIBRE INTEGRÉE
- TRANSMISSION PAR DEUX COURROIES AVEC TENDEUR À VIS RÉGLABLE
- ROTOR À COUTEAUX, SPATULES OU MARTEAUX
- ROULEAU ARRIÈRE RÉGLABLE EN 3 POSITIONS
- CARDAN STANDARD 2° CATÉGORIE - 1000 MM

STANDARD EIGENSCHAFTEN

- DREIPUNKTBOCK-ANSCHLUß KATEGORIE 1
- ALUMINIUM-GETRIEBE 540 U/MIN MIT FREILAUF
- ANTRIEB MIT 2 KEILRIEMEN UND EINSTELLBAREM SCHRAUBENSPANNER
- ROTOR MIT Y - MESSER, BECHER MESSER ODER HÄMMERSCHLEGEL VERSTELLBARE (3 POSITIONEN) HINTERE WALZE
- STANDARD GELENKWELLE KATEGORIE 2 - 1000 MM

CARATTERISTICHE STANDARD

- ATTACCO A 3 PUNTI 1° CATEGORIA
- RIDUTTORE IN ALLUMINIO 540 G/MIN CON RUOTA LIBERA INTEGRATA
- TRASMISSIONE CON DUE CINGHIE CON TENDITORE A VITE REGISTRABILE
- ROTORE CON COLTELLI, SPATOLE O MAZZE
- RULLO POSTERIORE REGOLABILE IN 3 POSIZIONI
- CARDANO STANDARD 2° CATEGORIA - 1000 MM

COD-MOD	N.	hp	cm	in	cm	in	n.	n.	kg	lbs
Funny Top 80	**2C**	**12 - 30**	**80**	*32"*	**100**	*40"*	**24**	**12**	**142**	*313*
Funny Top 93	**2C**	**12 - 30**	**93**	*36"*	**115**	*46"*	**32**	**16**	**149**	*328*
Funny Top 106	**2C**	**12 - 30**	**106**	*42"*	**120**	*48"*	**32**	**16**	**156**	*344*
Funny Top 132	**2C**	**12 - 30**	**132**	*52"*	**155**	*62"*	**40**	**20**	**170**	*375*
Funny Top 158	**2C**	**12 - 30**	**158**	*62"*	**180**	*72"*	**48**	**24**	**196**	*432*

	Cod.	OPTIONAL	Type
	C	Rotor with Y blades for universal use- grass Rotor avec couteaux pour utilisation universelle - herbe Rotor mit Messern für den universellen Einsatz - Gras Rotore con coltelli per uso universale - erba	Funny Top 80 C Funny Top 93 C Funny Top 106 C Funny Top 132 C Funny Top 158 C

	Cod.		Type
	M	Rotor with hammers for specific use- raw land, brambles, pruning Rotor avec marteaux - terrains, ronces, élagages Rotor mit Hämmern - für vernachlässigter Boden und Gebüsche mit Stacheln Rotore con mazze - terreni incolti, rovi, potature	Funny Top 80 M Funny Top 93 M Funny Top 106 M Funny Top 132 M Funny Top 158 M

cm	80	106	132	158
A	57	57	69	87
B	30	56	69	82
C	87	113	138	169
D	70	96	109	122

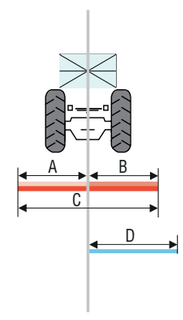

DIMENSIONS - DIMENSIONS - ABMESSUNGEN - INGOMBRI

Type	A (cm)	B (cm)	C (cm)
Funny Top 80	**120**	**80**	**75**
Funny Top 93	**120**	**80**	**75**
Funny Top 106	**120**	**80**	**75**
Funny Top 132	**150**	**80**	**75**
Funny Top 158	**180**	**80**	**75**

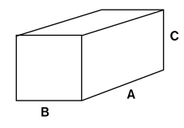

PACKAGING - EMBALLAGE - VERPACKUNG - IMBALLAGGI

Single metal crate
Caisse Métallique unitaire
Einzelne Metall Palette
Cassa singola

Disco

Mulcher
Broyeur
Mulchgerät
Trinciatrice

HP
12 - 35

kW

9 - 27

rpm

540

cm 3-10 - inch 1-4

ENG

Light mulcher suitable for low HP tractors. Its large mulching chamber facilitates the mulchnig for a professional job.

FRA

Broyeur de branche étudié pour une utilisation semi-professionnel.
Il assure un travail sur et efficace.

DEU

Für den semi-professionellen Einsatz geeignet. Er Garantiert sichere und effektive Häckselarbeiten.

ITA

Trinciatrice leggera adatta a trattori di piccola potenza.
La sua grande cassa trinciante le consente una lavorazione professionale.

STANDARD FEATURES

- 540 RPM WITH INTEGRATED FREE WHEEL DEVICE
- COUNTERBLADE DEVICE
- ALUMINUM OR CAST IRON GEARBOX
- ROTOR WITH "Y" BLADES OR HAMMERS
- REAR ROLLER
- UNIVERSAL PTO SHAFT CATEGORY 2 - 700 MM

CARACTÉRISTIQUES STANDARD

- 540 T/MIN AVEC ROUE LIBRE INTEGRÉE
- CONTRE-COUTEAUX DE SÉRIE
- BOITIER EN ALUMINIUM OU EN FONTE
- ROTOR AVEC COUTEAUX OU MARTEAUX
- ROULEAU ARRIÈRE
- CARDAN STANDARD 2° CATÉGORIE - 700 MM

STANDARD EIGENSCHAFTEN

- 540 U/MIN GETRIEBE MIT FREILAUF
- GEGEN-MESSER DISPOSITIV ALS SERIENAUSSTATTUNG
- ALUMINIUM ODER GUSSEISEN GETRIEBE
- ROTOR MIT Y-MESSERN ODER HAMMERSCHLEGEL
- VERSTELLBARE
- STANDARD GELENKWELLE KATEGORIE 2 - 700 MM

CARATTERISTICHE STANDARD

- 540 G/MIN CON RUOTA LIBERA INTEGRATA
- DISPOSITIVO CONTRO COLTELLI DI SERIE
- RIDUTTORE IN ALLUMINIO O IN GHISA
- ROTORE CON COLTELLI O MAZZE
- RULLO POSTERIORE
- CARDANO STANDARD 2° CATEGORIA - 700 MM

COD-MOD	N.	hp	cm	in	cm	in	n.	n.	kg	lbs
Disco 96 Alu/Font	2C	12 - 20	93	*36"*	107	*42"*	32	16	150	*330*
Disco 115 Alu/Font	2C	15 - 25	106	*42"*	120	*47"*	32	16	160	*353*
Disco 125 Alu/Font	2C	20 - 35	119	*47"*	146	*57"*	40	20	175	*386*

	Cod.	OPTIONAL	
	C	Rotor with Y blades for universal use- grass Rotor avec couteaux pour utilisation universelle - herbe Rotor mit Messern für den universellen Einsatz - Gras Rotore con coltelli per uso universale - erba	Disco 96 C Disco 115 C Disco 125 C
	Cod.		
	M	Rotor with hammers for specific use- raw land, brambles, pruning Rotor avec marteaux - terrains, ronces, élagages Rotor mit Hämmern - für vernachlässigter Boden und Gebüsche mit Stacheln Rotore con mazze - terreni incolti, rovi, potature	Disco 96 M Disco 115 M Disco 125 M
	Cod.		
	ER	Extension Kit for rear roller Kit rouleau arrière- Grande Ejection Hintere Walze Verlängerugs kit Kit prolunga rullo posteriore	
	Cod.		
	S	Skid Kit for heavy wear situations Surpatins Lateraux Zusätzlicher Kufen Kit Kit pattini di usura supplementari	
	Cod.		**Type**
	FONT	Cast iron gear box Boitier en fonte Gusseisen Getriebe Moltiplicatore in ghisa	Disco 96 Disco 115 Disco 125

DIMENSIONS - DIMENSIONS - ABMESSUNGEN - INGOMBRI

Type	A (cm)	B (cm)	C (cm)
Disco 96	**120**	**80**	**85**
Disco 115	**130**	**80**	**85**
Disco 125	**150**	**80**	**85**

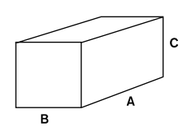

PACKAGING - EMBALLAGE - VERPACKUNG - IMBALLAGGI

Single metal crate
Caisse Métallique unitaire
Einzelne Metall Palette
Cassa singola

Centurion

Side shift mulcher
Broyeur déportable
Verschiebbares Mulchgerät
Trinciatrice spostabile

HP
15 - 50

kW

12 - 40

rpm

540

cm 3-10 - inch 1-4

ENG

A practical, multipurpose flail mower with manual or optional hydraulic side shift for professional farmers. The power transmission system is the best available and is suitable for tractors up to 50 HP. The quality, performance and price are outstanding.

FRA

Polyvalent et pratique pour l'utilisateur professionnel, cette machine offre au client une technologie la plus avancée par rapport à ce qui existe aujourd'hui. Cette machine peut équiper des tracteurs d'une puissance de 50 HP maximum. Produit sûr et avec un excellent rapport qualité-prix.

DEU

Ein praktischer, vielseitiger Schlegelmulcher mit Mechanischer oder Hydrauscher (Option) Seitenverschiebung. Das Getriebe ist technisch auf den letzen Stand und ist für Traktoren bis 50 PS geeignet. Der Preis/Leistungs Verhältnis und die Qualität sind ausserordentlich.

ITA

Polivalente e pratico per l'agricoltore professionista, racchiude nei suoi cinematismi quanto di meglio possa offrire la più recente tecnologia delle trasmissioni. Può essere applicata a trattori di potenza fino a 50 HP. Affidabile, di qualità ed economico.

STANDARD FEATURES

- 3 POINT HITCH CATEGORY 1 WITH MECHANICAL SIDE SHIFT (OR HYDRAULIC OPTIONAL)
- CAST IRON GEAR BOX 540 RPM WITH INTEGRATED FREE WHEEL DEVICE AND PASS-THROUGH SHAFT
- 2 BELT DRIVE TRANSMISSION WITH SCREW ADJUSTABLE TENSIONER (STANDARD), 3 BELT DRIVE TRANSMISSION (OPTIONAL)
- ROTOR WITH BLADES OR HAMMERS
- ADJUSTABLE REAR ROLLER
- UNIVERSAL PTO SHAFT CATEGORY 4 - 900 MM
- SIDE SHIFT: 106 = 200 MM; 132 – 158 = 280 MM

CARACTÉRISTIQUES STANDARD

- ATTELAGE À 3 POINTS 1° CATÉGORIE DÉPORTABLE MÉCANIQUE (OU HYDRAULIQUE OPTIONNEL)
- BOITIER EN FONTE 540 T/MIN AVEC ROUE LIBRE INTEGRÉE ET ARBRE PASSANT
- TRANSMISSION PAR 2 COURROIES VENTILÉES PAR TENDEUR À VIS RÉGLABLE (DE SÉRIE), 3 COURROIES (OPTION)
- ROTOR AVEC COUTEAUX OU MARTEAUX
- ROULEAU ARRIÈRE RÉGLABLE
- CARDAN STANDARD 4° CATÉGORIE - 900 MM
- DEPORT LATERALE: 106 = 200 MM; 132 - 158 = 280 MM

STANDARD EIGENSCHAFTEN

- DREIPUNKTBOCK-ANSCHLUß KATEGORIE 1 MECHANISCH (ODER HYDRAULISCH) VERSCHIEBBAR
- GUSSEISEN GETRIEBE 540 U/MIN MIT FREILAUF UND DOPPELTE EINGANGSWELLE
- ANTRIEB MIT 2 KEILRIEMEN UND EINSTELLBAREM SCHRAUBENSPANNER, 3 KEILRIEMEN (OPTION)
- ROTOR MIT Y-MESSER ODER HÄMMERSCHLEGEL
- VERSTELLBARE HINTERE WALZE
- STANDARD GELENKWELLE KATEGORIE 4 - 900 MM
- VERSCHIEBUNG: 106 = 200 MM; 132 – 158 = 280 MM

CARATTERISTICHE STANDARD

- ATTACCO A 3 PUNTI 1° CATEGORIA CON SPOSTAMENTO MECCANICO (O IDRAULICO OPZIONALE)
- RIDUTTORE IN GHISA 540 G/MIN CON RUOTA LIBERA INTEGRATA E ALBERO PASSANTE
- TRASMISSIONE A 2 CINGHIE VENTILATE CON TENDITORE A VITE REGISTRABILE (DI SERIE), 3 CINGHIE IN OPZIONE
- ROTORE A COLTELLI O A MAZZE
- RULLO POSTERIORE REGOLABILE
- CARDANO STANDARD 4° CATEGORIA - 900 MM
- SPOSTAMENTO LATERALE: 106 = 200 MM; 132 – 158 = 280 MM

COD-MOD	N.	hp	cm	in	cm	in	n.	n.	kg	lbs
Centurion 106	**2C**	**15 - 50**	**106**	*42"*	**125**	*50"*	**32**	**16**	**218**	*481*
Centurion 132	**2C**	**15 - 50**	**132**	*52"*	**150**	*60"*	**40**	**20**	**257**	*567*
Centurion 158	**2C**	**15 - 50**	**158**	*62"*	**180**	*72"*	**48**	**24**	**285**	*628*
Centurion 186	**3C**	**15 - 50**	**186**	*73*	**206**	*81*	**56**	**28**	**349**	*769*

	Cod.	OPTIONAL	Type
	C	Rotor with Y blades for universal use- grass Rotor avec couteaux pour utilisation universelle - herbe Rotor mit Messern für den universellen Einsatz - Gras Rotore con coltelli per uso universale - erba	Centurion 106 C Centurion 132 C Centurion 158 C Centurion 186 C
	Cod.		**Type**
	M	Rotor with hammers for specific use- raw land, brambles, pruning Rotor avec marteaux - terrains, ronces, élagages Rotor mit Hämmern - für vernachlässigter Boden und Gebüsche mit Stacheln Rotore con mazze - terreni incolti, rovi, potature	Centurion 106 M Centurion 132 M Centurion 158 M Centurion 186 C
	Cod.		
	H	Hydraulic kit for side-shift Dispositif de déport hydraulique du troisième point Hydraulische Verschiebung Dispositivo di spostamento idraulico dell'attacco a tre punti	
	Cod.		
	3C	3 belt kit Kit 3 courroies 3 Riemen Kit Kit 3 cinghie	

cm	106	132	158	186
A	56	69	82	95
B	56	69	82	95
C	112	138	164	190
D	76	97	110	123

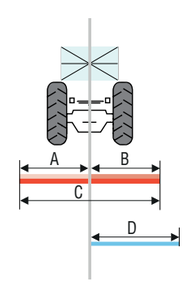

DIMENSIONS - DIMENSIONS - ABMESSUNGEN - INGOMBRI

Type	A (cm)	B (cm)	C (cm)
Centurion 106	**125**	**85**	**95**
Centurion 132	**155**	**85**	**95**
Centurion 158	**185**	**85**	**95**
Centurion 186	**205**	**85**	**95**

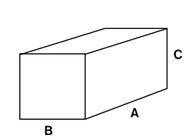

PACKAGING - EMBALLAGE - VERPACKUNG - IMBALLAGGI

Single metal crate
Caisse Métallique unitaire
Einzelne Metall Palette
Cassa singola

Flipper

Reversible mulcher
Broyeur reversible
Reversibles Mulchgerät
Trinciatrice reversibile

HP
15 - 70

kW

12 - 50

rpm

540 / 1000 / 2000

cm 3-10 - inch 1-4

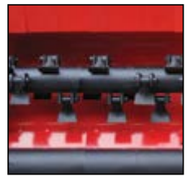

ENG

Every company has some fixed points that define its success and the FLIPPER is one of them. It is one of the best selling models thanks to its design, reliability and practicality (it can be easily changed from rear to front mount). It is suitable for tractors of up to 70 HP.

FRA

Notre entreprise presèrve avec conviction les points forts qui en determinent son succès. Cette machine est un des modèles le plus vendu grâce au design et à sa simplicité d'utilisation. Cette machine peut être utilisée avec des tracteurs de dimensions moyennes et d'une puissance allant jusqu'à 70 HP.

DEU

Jedes Unternehmen hat einige Eckpunkte die seinen Erfolg definieren und der FLIPPER ist einer davon. Es ist einer der meist verkaufte Maschinen dank sein Konzept, Zuverlässigkeit und Vielseitigkeit (es kann ohne viel Mühe vom Heck- auf Frontanbau umgebaut werden). Es ist für Traktoren bis 70 PS geeignet.

ITA

Ogni azienda conserva con chiarezza alcuni punti fissi che ne hanno determinato il successo, il FLIPPER è uno dei modelli più venduti, grazie al suo design e praticità di utilizzo. Può essere applicato a trattori di medie dimensioni fino a 70 CV.

STANDARD FEATURES

- 3 POINT HITCH, CATEGORY 1 AND 2, REVERSIBLE
- CAST IRON GEARBOX 540 RPM WITH INTEGRATED FREE WHEEL DEVICE AND PASS THROUGH SHAFT
- STANDARD 3 BELT DRIVE TRANSMISSION WITH SCREW ADJUSTABLE TENSIONER
- ROTOR WITH "Y" BLADES OR HAMMERS
- ADJUSTABLE REAR ROLLER
- ADJUSTABLE SKIDS
- MOUNTING POINTS FOR SIDE SHIFT
- UNIVERSAL PTO SHAFT CATEGORY 4 - 900 MM

CARACTÉRISTIQUES STANDARD

- ATTELAGE À 3 POINTS 1° ET 2° CATÉGORIE , RÉVERSIBLE
- BOITIER EN FONTE 540 T/MIN AVEC ROUE LIBRE INTEGRÉE ET ARBRE PASSANT
- TRANSMISSION PAR 3 COURROIES VENTILÉES AVEC TENDEUR À VIS RÉGLABLE DE SÉRIE
- ROTOR AVEC COUTEAUX OU MARTEAUX
- ROULEAU ARRIÈRE RÉGLABLE
- PATINS RÉGLABLES
- PRÉDISPOSÉ POUR KIT DE MONTAGE DÉPLACEMENT LATÉRAL
- CARDAN STANDARD 4° CATÉGORIE - 900 MM

STANDARD EIGENSCHAFTEN

- DREIPUNKTBOCK-ANSCHLUß KATEGORIE 1 UND 2, REVERSIBLEN
- GUSSEISEN GETRIEBE 540 U/ MIN MIT FREILAUF UND DOPPELTE EINGANGSWELLE
- ANTRIEB MIT 3 KEILRIEMEN
- ROTOR MIT Y-MESSER ODER HÄMMERSCHLEGEL
- HINTERE WALZE VERSTELLBAR
- VERSTELLBARE KUFEN
- KIT ANSCHLÜSS FÜR SEITENVERSCHIEBUNG
- STANDARD GELENKWELLE KATEGORIE 4 - 900 MM

CARATTERISTICHE STANDARD

- ATTACCO A 3 PUNTI 1° E 2° CATEGORIA REVERSIBILE
- RIDUTTORE IN GHISA 540 G/MIN CON RUOTA LIBERA INTEGRATA E ALBERO PASSANTE
- TRASMISSIONE A 3 CINGHIE CON TENDITORE A VITE REGISTRABILE DI SERIE
- ROTORE CON COLTELLI O MAZZE
- RULLO POSTERIORE REGOLABILE
- SLITTE REGOLABILI
- PREDISPOSTO PER MONTAGGIO KIT SPOSTAMENTO LATERALE
- CARDANO STANDARD 4° CATEGORIA - 900 MM

COD-MOD	N.	hp	cm	in	cm	in	n.	n.	kg	lbs
Flipper 80	**2C**	**15 - 70**	**80**	*32"*	**100**	*40"*	**24**	**12**	**176**	*388*
Flipper 106	**2C**	**15 - 70**	**106**	*42"*	**130**	*52"*	**32**	**16**	**200**	*441*
Flipper 132	**3C**	**15 - 70**	**132**	*50"*	**155**	*62"*	**40**	**20**	**255**	*562*
Flipper 158	**3C**	**15 - 70**	**158**	*62"*	**180**	*72"*	**48**	**24**	**288**	*635*
Flipper 186	**3C**	**15 - 70**	**186**	*72"*	**205**	*82"*	**56**	**28**	**324**	*714*
Flipper 214	**3C**	**15 - 70**	**214**	*85"*	**230**	*92"*	**64**	**32**	**438**	*966*

	Cod.	OPTIONAL	Type
	C	Rotor with Y blades for universal use- grass Rotor avec couteaux pour utilisation universelle - herbe Rotor mit Messern für den universellen Einsatz - Gras Rotore con coltelli per uso universale - erba	Flipper 80 C Flipper 106 C Flipper 132 C Flipper 158 C Flipper 186 C Flipper 214 C
	Cod.		**Type**
	M	Rotor with hammers for specific use- raw land, brambles, pruning Rotor avec marteaux - terrains, ronces, élagages Rotor mit Hämmern - für vernachlässigter Boden und Gebüsche mit Stacheln Rotore con mazze - terreni incolti, rovi, potature	Flipper 80 M Flipper 106 M Flipper 132 M Flipper 158 M Flipper 186 M Flipper 214 M
	Cod.		**Type**
	H	Hydraulic kit for side-shift Dispositif de déport hydraulique du troisième point Hydraulische Verschiebung Dispositivo di spostamento idraulico dell'attacco a tre punti	Flipper 106 H Flipper 132 H Flipper 158 H Flipper 186 H Flipper 214 H
	Cod.		**Type**
	V	Side shift by screw Dispositif de déport par vis du troisième point Spindelverschiebung Dispositivo di spostamento a vite dell'attacco a tre punti	Flipper 106 Flipper 132 Flipper 158 Flipper 186 Flipper 214
	Cod.		
	R1 **R2**	Gear box 1000 RPM or 2000 RPM Boitier pour PDF à 1000/2000 tours Getriebe mit 1000 oder 2000 U/min Riduttori per PDF a 1000 o 2000 RPM	1.000 rpm 2.000 rpm

DIMENSIONS - DIMENSIONS - ABMESSUNGEN - INGOMBRI

Type	A (cm)	B (cm)	C (cm)
Flipper 80	**120**	**85**	**95**
Flipper 106	**125**	**85**	**95**
Flipper 132	**155**	**85**	**95**

Type	A (cm)	B (cm)	C (cm)
Flipper 158	**185**	**85**	**95**
Flipper 186	**205**	**85**	**95**
Flipper 214	**235**	**85**	**95**

PACKAGING - EMBALLAGE - VERPACKUNG - IMBALLAGGI

Single metal crate
Caisse Métallique unitaire
Einzelne Metall Palette
Cassa singola

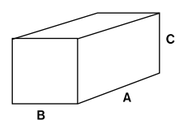

Farm

Reversible mulcher
Broyeur reversible
Reversibles Mulchgerät
Trinciatrice reversibile

HP
50 - 80

kW
40 - 60

rpm
540 / 1000 / 2000

cm 3-10 - inch 1-4

ENG

A professional mulcher for demanding farmers with 3-belt drive and suitable for medium to high horse power tractors. Multipurpose with side shift and reversible mounting.

FRA

Machine professionnelle indiquée pour les agriculteurs exigeantes, avec 3 courroies de transmission, elle est destineé aux tracteurs de moyennes et grandes puissances. Etant rèversible et deportable elle est dotée d'une grande polyvalence.

DEU

Ein professioneller Schlegelmulcher für den anspruchsvollen Bauern mit 3 Keilriemen und für Traktoren von mittel bis hohe PS geeignet. Vielseitig mit Seitenverschiebung und reversiblen Anbau.

ITA

Macchina professionale che si rivolge ad agricoltori e contoterzisti esigenti, è adatta ad un trattore di medie potenze, reversibile e spostabile: per posizioni a vite o idraulica.

STANDARD FEATURES

- REVERSIBLE, SIDE SHIFT 3 POINT HITCH, CATEGORY 1
- CAST IRON GEAR BOX WITH INTEGRATED FREE WHEEL DEVICE AND PASS THROUGHT SHAFT
- 3 BELT TRANSMISSION, VENTILATED WITH ADJUSTABLE TENSIONER
- ROTOR WITH HAMMERS OR BLADES
- ADJUSTABLE REAR ROLLER
- ADJUSTABLE SKIDS
- UNIVERSAL PTO SHAFT CATEGORY 5 - 900 MM

CARACTÉRISTIQUES STANDARD

- ATTELAGE À 3 POINTS, 1° CATÉGORIE, RÉVERSIBLE ET DEPORTABLE
- BOITIER EN FONTE 540 T/MIN AVEC ROUE LIBRE INTEGRÉE ET ARBRE PASSANT
- TRANSMISSION PAR 3 COURROIES AVEC TENDEUR À VIS RÉGLABLE
- ROTOR AVEC COUTEAUX OU MARTEAUX
- ROULEAU ARRIÈRE RÉGLABLE
- PATINS RÉGLABLES
- CARDAN STANDARD 5° CATÉGORIE - 900 MM

STANDARD EIGENSCHAFTEN

- DREIPUNKTBOCK KATEGORIE 1 SEITEN VERSCHIEBBAR UND REVERSIBEL
- GUSSEISEN GETRIEBE 540 U/ MIN MIT FREILAUF UND DOPPELTE EINGANGSWELLE
- ANTRIEB MIT 3 KEILRIEMEN MIT LÜFTUNG UND EINSTELLBAREM SCHRAUBENSPANNER
- ROTOR MIT Y-MESSERN ODER HÄMMERNSCHLEGEL
- VERSTELLBARE HINTERE WALZE
- VERSTELLBARE KUFEN
- STANDARD GELENKWELLE KATEGORIE 5 - 900 MM

CARATTERISTICHE STANDARD

- ATTACCO A 3 PUNTI 1° CATEGORIA REVERSIBILE E SPOSTABILE
- RIDUTTORE IN GHISA 540 G/MIN CON RUOTA LIBERA INTEGRATA E ALBERO PASSANTE
- TRASMISSIONE CON 3 CINGHIE CON TENDITORE A VITE REGISTRABILE
- ROTORE CON COLTELLI O MAZZE
- RULLO POSTERIORE REGOLABILE
- SLITTE REGOLABILI
- CARDANO STANDARD 5° CATEGORIA - 900 MM

COD-MOD	N.	hp	cm	in	cm	in	n.	n.	kg	lbs
Farm 158	**3C**	**50 - 80**	**158**	*62"*	**185**	*74"*	**48**	**24**	**405**	*893*
Farm 186	**3C**	**50 - 80**	**186**	*72"*	**210**	*84"*	**56**	**28**	**442**	*974*
Farm 214	**3C**	**50 - 80**	**214**	*85"*	**235**	*94"*	**64**	**32**	**499**	*1100*

	Cod.	OPTIONAL	Type
	C	Rotor with Y blades for universal use- grass Rotor avec couteaux pour utilisation universelle - herbe Rotor mit Messern für den universellen Einsatz - Gras Rotore con coltelli per uso universale - erba	Farm 158 C Farm 186 C Farm 214 C
	Cod.		**Type**
	M	Rotor with hammers for specific use- raw land, brambles, pruning Rotor avec marteaux - terrains, ronces, élagages Rotor mit Hämmern - für vernachlässigter Boden und Gebüsche mit Stacheln Rotore con mazze - terreni incolti, rovi, potature	Farm 158 M Farm 186 M Farm 214 M
	Cod.		
	H	Hydraulic kit for side-shift Dispositif de déport hydraulique du troisième point Hydraulische Verschiebung Dispositivo di spostamento idraulico dell'attacco a tre punti	
	Cod.		
	V	Side shift by screw Dispositif de déport par vis du troisième point Spindelverschiebung Dispositivo di spostamento a vite dell'attacco a tre punti	
	Cod.		
	R1 **R2**	Gear box 1000 RPM or 2000 RPM Boitîer pour PDF à 1000/2000 tours Getriebe mit 1000 oder 2000 U/min Riduttori per PDF a 1000 o 2000 RPM	1.000 rpm 2.000 rpm

DIMENSIONS - DIMENSIONS - ABMESSUNGEN - INGOMBRI

Type	A (cm)	B (cm)	C (cm)
Farm 158	**185**	**85**	**95**
Farm 186	**205**	**85**	**95**
Farm 214	**235**	**85**	**95**

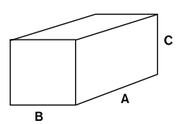

PACKAGING - EMBALLAGE - VERPACKUNG - IMBALLAGGI

Single metal crate
Caisse Métallique unitaire
Einzelne Metall Palette
Cassa singola

Levante

Reversible mulcher
Broyeur reversible
Reversibles Mulchgerät
Trinciatrice reversibile

HP
80 - 120

kW

60 - 89

rpm

540 / 1000

ENG

The mulcher LEVANTE range is suitable to a heavy duty use on hard and uncultivated soils for professional users. Its honeycomb structure with high thickness allows to cut bushes, prunings of big diameter getting excellent results.

FRA

La gamme de broyeurs LEVANTE a été étudiée pour des opérateurs professionels, pour une utilisation intensive de terrains vagues et difficiles. Sa structure alvéolaire à grand épaisseur, lui permet de broyer gros buissons, élagages, sarments, pour des résultats exceptionnels.

DEU

Die Familie der Mulchgeräte LEVANTE wendet sich an professionelle Betreiber für den intensiven Einsatz in schwierigen und unkultivierten Gelände. Seine Wabenstruktur mit großer Stärke, erlaubt ihm Sträucher-Beschneidungen-Ranken von große Dicke zu beschneiden, zur Erhaltung von großen Produktionsergebnissen.

ITA

La famiglia di trinciatrici LEVANTE è rivolta ad operatori professionali per un utilizzo intensivo su terreni difficili ed incolti. La sua struttura alveolare a grande spessore gli consente di aggredire cespugli, potature, sarmenti anche di grosso calibro ottenendo grandi risultati produttivi.

STANDARD FEATURES

- REVERSIBLE FRAME FOR FRONT OR REAR MOUNTING; FIXED OR HYDRAULIC SIDE SHIFT 3 POINT HITCH
- DUAL PTO SPEEDS: 540 AND 1000 RPM
- TRANSMISSION BY 4 HEAVY-DUTY BELTS
- COUNTERBLADE DEVICE
- HIGH THICKNESS SIDES (10 MM)
- REAR LEVELLING ROLLER Ø 160 MM
- WIDE DISCHARGE AREA
- UNIVERSAL PTO SHAFT CATEGORY 6 - 1200 MM
- EXTENSION KIT FOR REAR ROLLER
- SKID KIT FOR HEAVY WEAR SITUATIONS

CARACTÉRISTIQUES STANDARD

- CONTRE-COUTEAUX DE SÉRIE
- CONFIGURABLE DE SÉRIE: 540 ET 1000 T/MIN
- TRANSMISSION À 4 COURROIES
- CÔTÉS CHÂSSIS GRAND ÉPAISSEUR (10MM)
- CONFIGURABLE DE SÉRIE EN 4 VARIABLES D'ATTELAGE : ARRIÈRE, FRONTALE, FIXE OU AVEC DÉPORT HYDRAULIQUE
- ROULEAU D'APPUI DIAMÈTRE Ø160 MM
- GRANDE SURFACE DE DÉCHARGE, EXTENSIBLE
- CARDAN STANDARD 6° CATÉGORIE - 1200 MM
- KIT ROULEAU ARRIÈRE- GRANDE EJECTION
- SURPATINS LATERAUX

STANDARD EIGENSCHAFTEN

- GEGEN-MESSER DISPOSITIV ALS SERIENAUSSTATTUNG
- SERIEN KONFIGURIERBAR: 540 UND 1000 U/MIN
- GETRIEBE MIT 4 RIEMEN
- BREITES GESTELL AN DEN SEITEN (10MM)
- SERIEN KONFIGURIERBAR IN 4 ANSCHLUSS-VARIABLEN: VORNE, HINTEN, FEST ODER HYDRAULISCH VERSCHIEBBAR
- STÜTZWALZE Ø 160 MM
- GROSSER ENTLASTUNG BEREICH, ERWEITERBAR
- STANDARD GELENKWELLE KATEGORIE 6 - 1200 MM
- HINTERE WALZE VERLÄNGENUGS KIT
- ZUSÄTZLICHER KUFEN KIT

CARATTERISTICHE STANDARD

- CONFIGURABILE DI SERIE IN 4 VARIABILI DI ATTACCO: ANTERIORE, POSTERIORE, FISSO O SPOSTABILE IDRAULICAMENTE
- CONFIGURABILE DI SERIE: 540 E 1000 GIRI/MIN.
- TRASMISSIONE CON 4 CINGHIE
- DISPOSITIVO CONTRO COLTELLI DI SERIE
- FIANCHI TELAIO DI GRANDE SPESSORE (10MM)
- RULLO DI APPOGGIO Ø 160 MM
- AMPIA AREA DI SCARICO, ESPANDIBILE
- CARDANO STANDARD 6° CATEGORIA - 1200 MM
- KIT PROLUNGA RULLO POSTERIORE
- KIT PATTINI DI USURA SUPPLEMENTARI

FIXED VERSION - VERSION FIXE - FESTE VERSION - VERSIONE FISSA

COD-MOD	n.	hp	cm	in	cm	in	cm	in	n.	n.	cm	in	kg	lbs
LEV 160 F	4C	80 - 120	160	64	71	28	95	38	24	48	2-12	1-5	475	1047
LEV 190 F	4C	80 - 120	188	75	75	30	117	47	30	56	2-12	1-5	502	1107
LEV 220 F	4C	80 - 120	216	86	88	35	130	52	32	64	2-12	1-5	539	1188
LEV 250 F	4C	80 - 120	245	98	101	40	143	57	36	72	2-12	1-5	600	1323

SIDE SHIFT VERSION - DEPORT LATERALE - VERSCHIBBARE VERSION - VERSIONE SPOSTABILE

COD-MOD	n.	hp	cm	in	cm	in	cm	in	cm	in	cm	in	n.	n.	cm	in	kg	lbs
LEV 160 H	4C	80 - 120	160	64	82	33	84	34	52	21	114	46	24	48	2-12	1-5	524	1155
LEV 190 H	4C	80 - 120	186	75	96	38	96	38	56	22	136	54	30	56	2-12	1-5	565	1246
LEV 220 H	4C	80 - 120	216	86	109	44	109	44	69	28	149	60	32	64	2-12	1-5	600	1323
LEV 250 H	4C	80 - 120	245	98	122	49	122	49	82	33	162	81	36	72	2-12	1-5	661	1457

Cod.	OPTIONAL
TEND 1000	Belt tensioner for change-over from 540 rpm to 1000 rpm Tendeur version 1000 t/min Riemenspanner Version 1000 U/min Tendicinghia: Trasformazione da 540 g/min a 1000 g/min

	Cod.	
	H	Hydraulic kit for side-shift Dispositif de déport hydraulique du troisième point Hydraulische Verschiebung Dispositivo di spostamento idraulico dell'attacco a tre punti

DIMENSIONS - DIMENSIONS - ABMESSUNGEN - INGOMBRI

Type	A (cm)	B (cm)	C (cm)
LEV 160	**190**	**120**	**95**
LEV 190	**220**	**120**	**95**
LEV 220	**250**	**120**	**95**
LEV 250	**280**	**120**	**95**

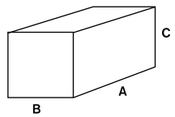

PACKAGING - EMBALLAGE - VERPACKUNG - IMBALLAGGI

Single metal crate
Caisse Métallique unitaire
Einzelne Metall Palette
Cassa singola

Victor

Reversible mulcher
Broyeur reversible
Reversibles Mulchgerät
Trinciatrice reversibile

HP
50 - 120

kW

40 - 90

rpm

540 / 1000

cm 3-10 - inch 1-4

ENG

A professional mulcher for the demanding farmer with 4-belt drive and suitable for medium to high horse power tractors. Multipurpose, side shift and reversible mounting.

FRA

Machine professionnelle indiquée pour les agriculteurs exigeantes, avec transmission par 4 courroies. Elle est destinée aux tracteurs de moyennes et grandes puissances. Etant rèversible et deportable elle est dotée d'une grande polyvalence.

DEU

Ein professioneller Schlegelmulcher für den anspruchsvollen Bauern. Mit 4 Keilriemen, für Traktoren von mittel bis hohe PS geeignet. Vielseitig mit Seitenverschiebung und reversiblen Anbau.

ITA

Macchina professionale che si rivolge ad agricoltori e contoterzisti esigenti. È adatta ad un trattore di medie e grandi potenze. Polivalente, con 4 cinghie di trasmissione, reversibile, spostabile e con ramponi posteriori.

STANDARD FEATURES

- REVERSIBLE, HYDRAULIC SIDE SHIFT, 3 POINT HITCH, CATEGORY 2
- CAST IRON GEAR BOX WITH INTEGRATED FREE WHEEL DEVICE AND PASS THROUGHT SHAFT
- 4 BELT TRANSMISSION, VENTILATED WITH ADJUSTABLE TENSIONER
- ROTOR WITH HAMMERS OR BLADES
- ADJUSTABLE REAR ROLLER
- ADJUSTABLE SKIDS
- UNIVERSAL PTO SHAFT CATEGORY 6 - 900 MM

CARACTÉRISTIQUES STANDARD

- ATTELAGE À 3 POINTS, CATÉGORIE 2, RÉVERSIBLE, DEPORTABLE HYDRAULIQUEMENT
- BOITIER EN FONTE 540 T/MIN AVEC ROUE LIBRE ET ARBRE PASSANT
- TRANSMISSION PAR 4 COURROIES VENTILÉES AVEC TENDEUR À VIS RÉGLABLE
- ROTOR AVEC COUTEAUX OU MARTEAUX
- ROULEAU ARRIÈRE RÉGLABLE
- PATINS RÉGLABLES
- CARDAN UNIVERSEL CATÉGORIE 6 - 900 MM

STANDARD EIGENSCHAFTEN

- DREIPUNKTBOCK KATEGORIE 2 HYDRAULIK SEITEN VERSCHIEBBAR UND REVERSIBEL
- GUSSEISEN GETRIEBE 540 U/MIN MIT FREILAUF UND DOPPELTE EINGANGSWELLE
- ANTRIEB MIT 4 KEILRIEMEN MIT LÜFTUNG UND EINSTELLBAREM SCHRAUBENSPANNER
- ROTOR MIT Y-MESSER ODER HÄMMERSCHLEGEL
- VERSTELLBARE HINTERE WALZE
- VERSTELLBARE KUFEN.
- STANDARD GELENKWELLE KATEGORIE 6 - 900 MM

CARATTERISTICHE STANDARD

- ATTACCO A 3 PUNTI CATEGORIA 2 REVERSIBILE E SPOSTABILE IDRAULICAMENTE
- RIDUTTORE IN GHISA 540 G/MIN CON RUOTA LIBERA INTEGRATA E ALBERO PASSANTE
- TRASMISSIONE CON 4 CINGHIE CON TENDITORE A VITE REGISTRABILE
- ROTORE CON COLTELLI O MAZZE
- RULLO POSTERIORE REGOLABILE
- SLITTE REGOLABILI
- CARDANO UNIVERSALE CATEGORIA 6 - 900 MM

COD-MOD		hp	cm	in	cm	in	n.	n.	kg	lbs
Victor 150	**4C**	**50 - 120**	**144**	*58"*	**175**	*70"*	**28**	**14**	**595**	1312
Victor 170	**4C**	**50 - 120**	**164**	*66"*	**195**	*78"*	**32**	**16**	**615**	1356
Victor 190	**4C**	**50 - 120**	**184**	*74"*	**215**	*86"*	**36**	**18**	**719**	1585
Victor 210	**4C**	**50 - 120**	**204**	*82"*	**235**	*94"*	**40**	**20**	**756**	1667
Victor 230	**4C**	**80 - 120**	**224**	*90"*	**255**	*102"*	**44**	**22**	**814**	1795
Victor 250	**4C**	**80 - 120**	**244**	*98"*	**275**	*110"*	**48**	**24**	**850**	1874
Victor 270	**4C**	**80 - 120**	**264**	*106"*	**295**	*118"*	**52**	**26**	**889**	1960

	Cod.	OPTIONAL	Type
	C	Rotor with Y blades for universal use- grass Rotor avec couteaux pour utilisation universelle - herbe Rotor mit Messern für den universellen Einsatz - Gras Rotore con coltelli per uso universale - erba	Victor 150 C Victor 170 C Victor 190 C Victor 210 C Victor 230 C Victor 250 C Victor 270 C
	Cod.		**Type**
	M	Rotor with hammers for specific use- raw land, brambles, pruning Rotor avec marteaux - terrains, ronces, élagages. Rotor mit Hämmern - für vernachlässigter Boden und Gebüsche mit Stacheln Rotore con mazze - terreni incolti, rovi, potature	Victor 150 M Victor 170 M Victor 190 M Victor 210 M Victor 230 M Victor 250 M Victor 270 M
	Cod.		
	R1	Gear box 1000 RPM Boitïer pour PDF à 1000 tours Getriebe mit 1000 U/min Riduttori per PDF a 1000 RPM	

DIMENSIONS - DIMENSIONS - ABMESSUNGEN - INGOMBRI

Type	A (cm)	B (cm)	C (cm)
Victor 150	**180**	**110**	**120**
Victor 170	**200**	**110**	**120**
Victor 190	**220**	**110**	**120**
Victor 210	**240**	**110**	**120**
Victor 230	**260**	**110**	**120**
Victor 250	**280**	**110**	**120**
Victor 270	**300**	**110**	**120**

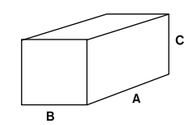

PACKAGING - EMBALLAGE - VERPACKUNG - IMBALLAGGI

Single metal crate
Caisse Métallique unitaire
Einzelne Metall Palette
Cassa singola

DMK

Rotary slasher
Gyrobroyeur
Kreiselmulchgerät
Girotrincia

HP
15 - 80

kW

12 - 60

rpm

540

cm 3-10 - inch 1-4

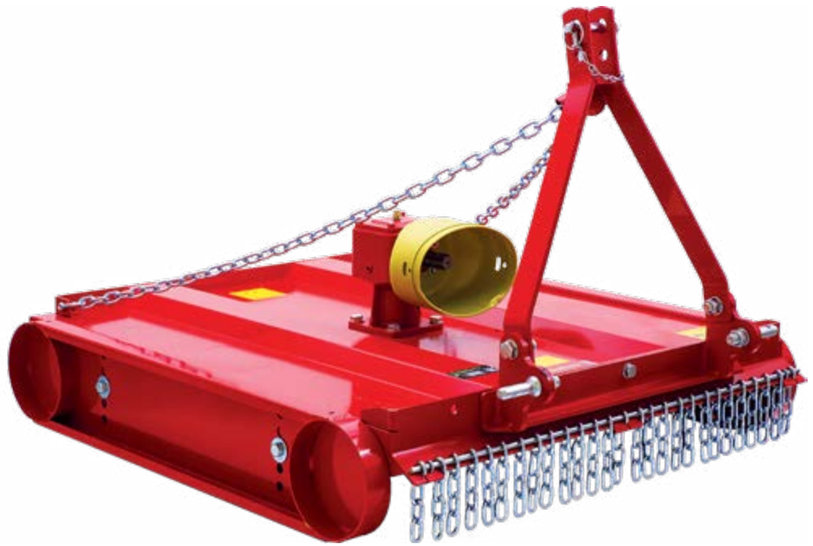

ENG

Simple and efficient rotary slasher with good performance and very economic to purchase and maintain.

FRA

Il s'agit d'une machine simple et efficace, qui unit performances et economicité dans le prix et l'entretien.

DEU

Einfacher und Leistungsfähiger Kreiselmulchgerät mit gute Arbeitsleistung, günstig im Preis und in der Wartung.

ITA

Macchina semplice ed efficace, unisce performance operative ed economicità sia nel prezzo che nella manutenzione.

STANDARD FEATURES

- 3 POINT HITCH, CATEGORY 1 (DMK 90-135) AND 2 (DMK 150-180)
- CAST IRON GEARBOX 540 RPM
- DIRECT DRIVE
- ROTOR WITH 2 OR 3 SWINGING BLADES
- HINGED REAR FLAP FACILITATES GRASS EXPULSION
- REVERSIBLE AND ADJUSTABLE SKIDS
- FRONTAL CHAINS FOR PROTECTION
- UNIVERSAL PTO SHAFT:
  2° CAT. B - 900 MM FOR DMK 90-100,
  2° CAT. B - 1100 MM FOR DMK 110-120,
  4° CAT. B - 1200 MM FOR DMK 135
  4° CAT. F - 1200 MM FOR DMK 150/2, 150/3
  5° CAT. F - 1200 MM FOR DMK 180/3,

CARACTÉRISTIQUES STANDARD

- ATTELAGE À 3 POINTS 1° CATÉGORIE (DMK 90-135) ET 2 (DMK 150-180)
- BOITIER EN FONTE 540 T/MIN
- TRANSMISSION DIRECTE
- ROTOR AVEC 2 OU 3 LAMES ESCAMOTABLES
- PROTECTION ARRIÈRE
- PATINS RÉGLABLES ET RÉVERSIBLES
- PROTECTION AVANT PAR CHAÎNES
- CARDAN:
  2° CAT. B - 900 MM POUR DMK 90-100,
  2° CAT. B - 1100 MM POUR DMK 110-120,
  4° CAT. B - 1200 MM POUR DMK 135
  4° CAT. F - 1200 MM POUR DMK 150/2, 150/3
  5° CAT. F - 1200 MM POUR DMK 180/3,

STANDARD EIGENSCHAFTEN

- SEITENVERSCHIEBBARER DREIPUNKT-BOCK KATEGORIE 1 (DMK 90-135) UND 2 (DMK 150-180)
- GUSSEISEN GETRIEBE 540 U/MIN
- DIREKT ANTRIEB
- ROTOR MIT 2 ODER 3 SCHWINKENDEN MESSERN
- BEWEGLICHER BLECHSTREIFEN
- VERSTELLBARE UND UMKEHRBARE KUFEN
- VORDER AUSWURFSCHUTZ MIT KETTEN
- GELENKWELLE:
  2° CAT. B - 900 MM FÜR DMK 90-100,
  2° CAT. B - 1100 MM FÜR DMK 110-120,
  4° CAT. B - 1200 MM FÜR DMK 135
  4° CAT. F - 1200 MM FÜR DMK 150/2, 150/3
  5° CAT. F - 1200 MM FÜR DMK 180/3,

CARATTERISTICHE STANDARD

- ATTACCO A 3 PUNTI 1° CATEGORIA (DMK 90-135) E 2° CATEGORIA (DMK 150-180)
- RIDUTTORE IN GHISA 540 G/MIN.
- TRASMISSIONE DIRETTA
- ROTORE CON 2 O 3 LAME SNODATE
- BANDELLA POSTERIORE
- SLITTE REGOLABILI E REVERSIBILI
- PROTEZIONE ANTERIORE CON CATENE
- GIUNTO CARDANICO:
  2° CAT. B - 900 MM PER DMK 90-100,
  2° CAT. B - 1100 MM PER DMK 110-120,
  4° CAT. B - 1200 MM PER DMK 135
  4° CAT. F - 1200 MM PER DMK 150/2, 150/3
  5° CAT. F - 1200 MM PER DMK 180/3,

COD-MOD	hp	cm	in	cm	in	n.	kg	lbs
DMK 90	**15 - 40**	**90**	35"	**105**	42"	**2**	**130**	287
DMK 100	**15 - 40**	**100**	40"	**115**	46"	**2**	**143**	315
DMK 110	**15 - 40**	**110**	44"	**125**	50"	**2**	**160**	353
DMK 120	**15 - 40**	**120**	48"	**135**	54"	**2**	**176**	388
DMK 135	**15 - 40**	**135**	53"	**150**	60"	**2**	**198**	437
DMK 150/2	**15 - 40**	**150**	60"	**165**	66"	**2**	**235**	518
DMK 150/3	**30 - 80**	**150**	60"	**165**	66"	**3**	**260**	573
DMK 180/3	**30 - 80**	**180**	72"	**195**	78"	**3**	**346**	763

DIMENSIONS - DIMENSIONS - ABMESSUNGEN - INGOMBRI

Type	A (cm)	B (cm)	C (cm)
DMK 90	**120**	**110**	**55**
DMK 100	**130**	**120**	**55**
DMK 110	**140**	**130**	**55**
DMK 120	**150**	**140**	**55**
DMK 135	**170**	**160**	**55**
DMK 150/2	**180**	**170**	**55**
DMK 150/3	**180**	**170**	**65**
DMK 180/3	**210**	**200**	**65**

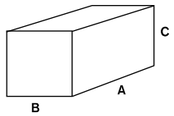

PACKAGING - EMBALLAGE - VERPACKUNG - IMBALLAGGI

Single metal crate
Caisse Métallique unitaire
Einzelne Metall Palette
Cassa singola